Название компании: Автоном Энерго
Разработано: avtonomenergo.com.ua
Телефон:
Email: office@avtonomenergo.com.ua
Дата: 23.08.2018
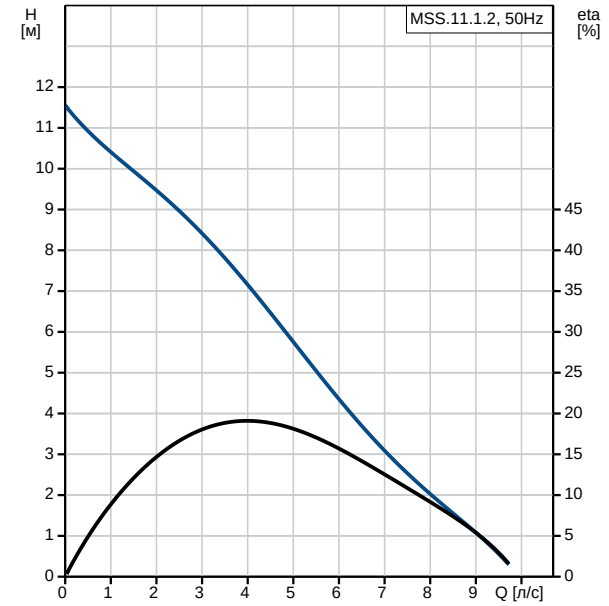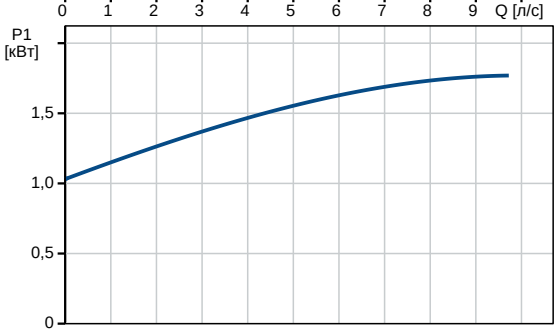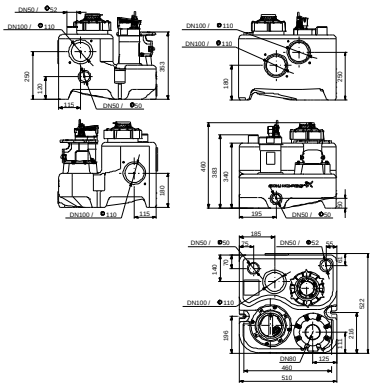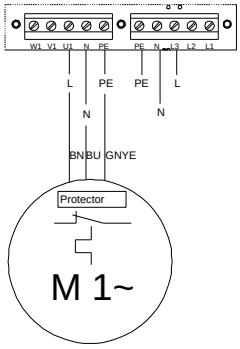
Описание	Значение
Общие сведения:	
Наименование продукта:	MSS.11.1.2
№ продукта:	97901037
EAN код:	5710626080458
Технические данные:	
Макс. расход:	8.61 л/с
Макс. гидростатический напор:	10.4 м
Тип рабочего колеса:	VORTEX
Максимальный размер частицы:	40 мм
CE сертификат (Да/Нет):	Да
EN number for LGA approval:	Да
Тип клапана:	Створч клап
Материалы:	
Корпус насоса:	Композит
Бак:	Полиэтилен пониженной плотности
Прокладка:	NBR
Жидкость:	
Рабочая жидкость:	Любая вязкая жидкость
Максимальная температура жидкости:	40 °C
Плотность:	998.2 кг/м³
Данные электрооборудования:	
Потребляемая мощность - P1:	1.7 кВт
Номинальная мощность - P2:	1.1 кВт
Частота питающей сети:	50 Hz
Номинальное напряжение:	1 x 230 В
Допуст.откл-е напряж:	+10/-6 %
Макс. число пусков в час:	60
Номинальный ток:	8 A
Cos phi - коэф-нт мощности:	0.95
Номинальная скорость:	2760 об/м
Количество полюсов:	2
Способ запуска:	прямой пуск
Класс защиты (IEC 34-5):	IP68
Класс изоляции (IEC 85):	F
Защита электродвигателя:	KLIXON
Кабель двигателя:	4 м
Тип кабеля:	H07RN-F
Тип кабельной вилки:	SCHUKO
Сетевой кабель:	1.5 м
	H05VV-F
Система управления:	
Режим работы:	S3-10%, 1 MIN.
Резервуар:	
Общий объём резервуара(ов):	44 л
Общий эффективный объем бака с вх. отверстием 180мм:	20 л
Общий эффективный объем бака с вх. отверстием 250 мм:	28 л